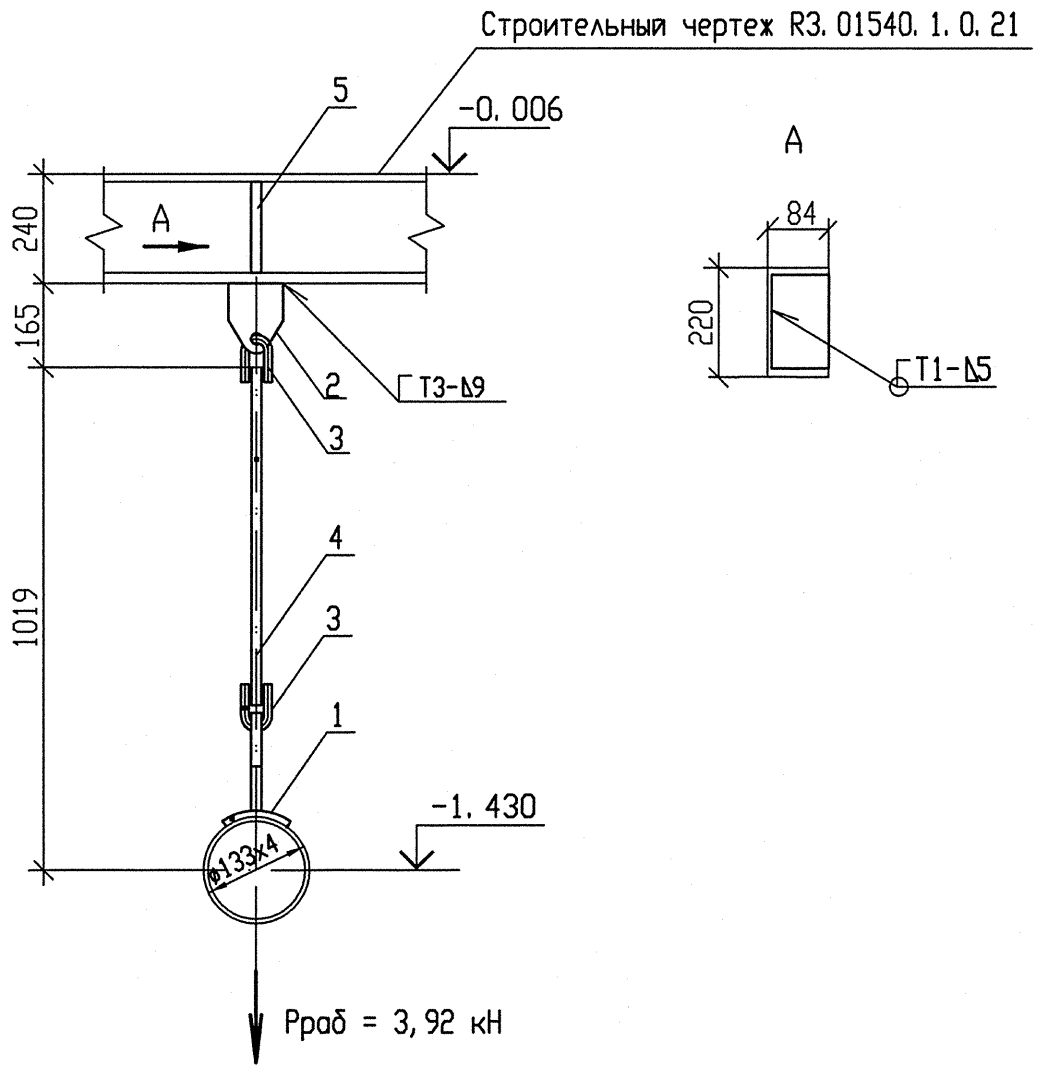

Спецификация деталей

Поз.	Обозначение	Наименование	Кол.	Материал	Масса, кг ед.	Масса, кг общ.	Приме-чание
1	09 ПСТ 34-10-733-93	Проушина с накладкой 133У	1	Сборный	1, 08	1, 08	
2	1-01 ОСТ 34-10-733-93	Проушина	1	20-М3-ТО ГОСТ 1577-93	0, 8	0, 8	
3	1-01 ОСТ 34-10-729-93	Ушко	2	20-а ГОСТ 1050-88 КРУГ 12-В ГОСТ 2590-2006	0, 12	0, 24	
4	ГОСТ 2590-2006	Круг 12-В, L=855 мм, обрезать на монтаже до L=755 мм	1	20-б ГОСТ 1050-88	0, 76	0, 76	
5	ГОСТ 19903-74	Лист Б-ПН-10х220х84	1	Ст3сп5 ГОСТ 14637-89	1, 45	1, 45	
	ГОСТ 9467-75	Электроды		УОНИИ 13/45		-	
	ГОСТ 2246-70	Проволока		Св-08Г2С		-	
				Итого:		4, 33	

1 Привязку опоры смотри R3. RW51. 3010. 012. 01. 00. 001.

2 Сварку производить по ГОСТ 5264-80.

3 Сварку опоры с трубопроводом производить по ОСТ 34-10-724-93.

4 Сварка тяги с ушком смотри ОСТ 34-10-723-93.

5 Отметка трубопровода подлежит уточнению на монтаже.

6 Тягу поз. 4 обрезать на монтаже до размеров, указанных на чертеже с уточнением по месту.

АРХИВНЫЙ ЭКЗЕМПЛЯР

Изм.	Кол. уч.	Лист	Nдок.	Подпись	Дата
2	-	Зам.	649-12	-	-
Инж. Зк.		Владимирова			10.11
Пров. инж. 1к.		Котина			10.11
Нач. гр.		Морозова			28.11
Н. контр.		Краснояров			29.11

Инв. N подл. R3. 00175. 1. 0. 12
Лист 98

R3. RW51. 3012. 012. 01. 00. 005

Ростовская АЭС Блок 3

Главный корпус
Машинное отделение (ДО, ЭЭТУ)
Трубопроводы связи конденсата ТПН с турбиной

Стадия	Лист	Листов
Р		1

Подвеска простая 3RF20Y05

ОАО "НИАЭП" 2012

Формат А3

Инв. N подл.	Подп. и дата	Взам. инв. N
R3. 00175. 1. 0. 12		